Технические характеристики компрессора **BS-CL-200X-E3SG***

Модель	**BS-CL-200X-E3SG**
Хладагент	R404a
Холодопроизводительность (W) [a]	2079
Объемная производительность (m^3/h)	8.6
Потребляемая мощность (W) [a]	1820
Ток (A) [a]	4.6
Холодильный к-т (COP) [a]	1.14
Питающее напряжение (V)	380V
Фазы, Частота	3 Ф - 50 Hz
Минимальное питающее напряжение (V)	342
Максимальное питающее напряжение (V)	418
Ток заклиненного ротора (LRA) (A)	40
Максимальный рабочий ток (A)	7.5
Скорость вращения（r/min）[b]	2900
Масса с маслом（kg）	29
Тип масла	POE SL 32
Количество масла (в состоянии поставки, L) (заправка компрессора при замене масла, L)	1.50 1.40
Минимальное напряжение при пуске (V) [c]	323
Минимальное напряжение при полной нагрузке (V) [c]	342
Температура обмоток	130°C
Сопротивление, ОМ (25 °C)	7.15(± 10%)
Напряжение пробоя обмоток, (V)	2300
Ток утечки (ma)	<5
Сопротивление изоляции (MΩ)	>20
Сопротивление заземления (Ω)	<0.1
Унос масла (%) [d]	<1%
Уровень шума, (dBa) [e]	69
Максимальная вибрация (mm)	<0.09
Максимальная влажность (mg)	< 500
Максимальное загрязнение (mg)	< 100
Патрубок нагнетания, Rotalock	1"
Патрубок всасывания, Rotalock	1 1/4"
Максимальное рабочее давление	
Сторона высокого давления (MPa)	2.8
Сторона низкого давления (MPa)	2.0

* Рабочие условия

a) При: температуре кипения -31.6 ºC， температуре конденсации 40.6 ºC, при температуре всасываемых паров 4.4 ºC, переохлаждении 0 ºC, R404a
b) При 380V, 50Hz
c) При: при температуре всасываемых паров 4.4 ºC, переохлаждении 0 ºC
d) Поток хладагента в номинальном режиме
e) При стандарте ARI, Максимальное среднее по частотам значение уровня звуковой мощности не превышает 75 дБа

Условия испытаний (380В, 50Гц), холодопроизводительность и COP выше 95% от номинального значения, мощность и ток менее 105% от номинального значения (эксплуатационные данные и уровень шума были записаны после 20 часовой эксплуатации)

Стандартное исполнение и комплект поставки:

- Резьбовые патрубки всасывания и нагнетания
- Коробка подключения электропитания IP-21
- Смотровое стекло для определения уровня масла
- Резиновые виброопоры для крепления компрессора
- DTC вентиль

Спецификация устройств защиты

- Встроенная защита двигателя от перегрева
- Встроенный предохранительный клапан
- Диапазон срабатывания давления предохранительного клапана: 2.76-3.10 МПа

Область применения компрессора

при температуре всасываемых паров 4.4 °C, переохлаждении 0 °C

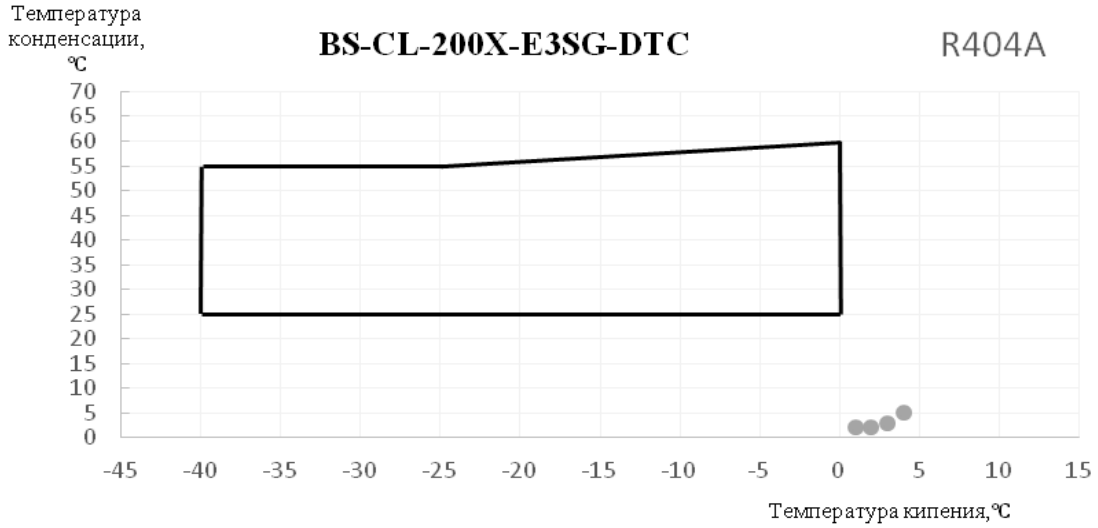

Холодопроизводительность и потребляемая мощность R-404a

Модель		Температура Конденсации C°	Температура кипения							
			-40	-35	-30	-25	-20	-15	-10	-5
BS-CL-200X	Q (кВт)	30	1.71	2.17	2.71	3.35	4.11	4.97	5.97	7.13
		40	1.53	1.94	2.41	2.96	3.61	4.35	5.23	6.23
		50	1.32	1.67	2.07	2.52	3.06	3.69	4.42	5.27
	P (кВт)	30	1.46	1.48	1.52	1.57	1.65	1.74	1.84	1.96
		40	1.77	1.78	1.81	1.86	1.92	2.01	2.11	2.21
		50	2.16	2.16	2.18	2.22	2.27	2.34	2.43	2.53

Производительность при температуре всасываемых паров 4.4 °C, переохлаждении 0 °C
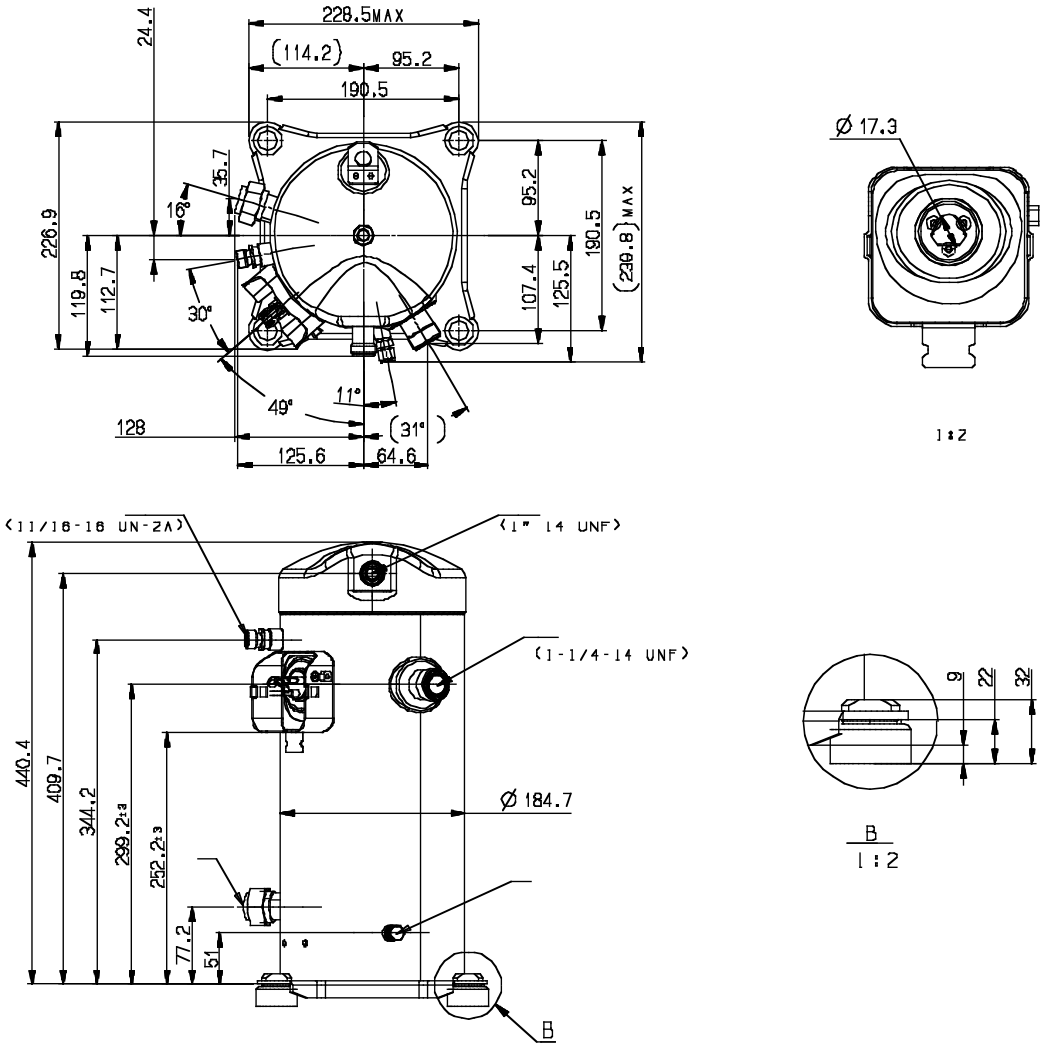
Чертеж компрессора BS-CL-200X-E3SG